SISTEMATISMOS®

LED
de alta luminosidad

Buzzer 100dB

www.sistematismos.com

05 TS01

Torreta de señalización MEPOL

División automatización industrial

TS

TORRETAS DE SEGURIDAD
SERIE MEPOL

• DATOS TÉCNICOS

Diámetro exterior:	Ø56mm
Tipo de señalización:	Luz continua (LEDs)
Tensión LED:	24VAC/DC
Consumo LED:	120mA
Buzzer interno:	incorporado e intermitente (según referencia)
Tensión Buzzer:	24VDC
Consumo Buzzer:	26mA
Frecuencia intermitencia:	80int./min
Nivel sonoro:	100dB
Montaje:	Base plana o soporte lateral 90º
Conexionado:	Cables
Grado de protección:	IP56
Normativas:	CE

Colores disponibles: ■ ■ ■ ■ □

Buzzer 100dB

• REFERENCIAS

		MEPOL
1 elemento	■	MEPOL-1-02-□-□-□
2 elementos	■ ■	MEPOL-2-02-□-□-□
3 elementos	■ ■ ■	MEPOL-3-02-□-□-□
4 elementos	■ ■ ■ ■	MEPOL-4-02-□-□-□
5 elementos	■ ■ ■ ■ □	MEPOL-5-02-□-□-□

• DIMENSIONES

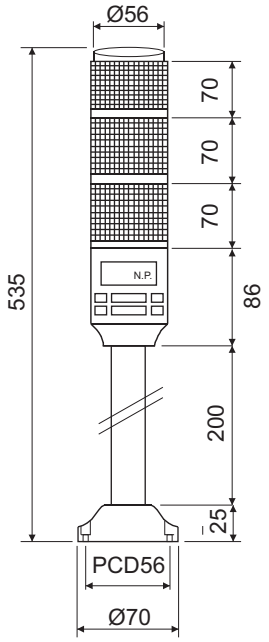

• DESGLOSE

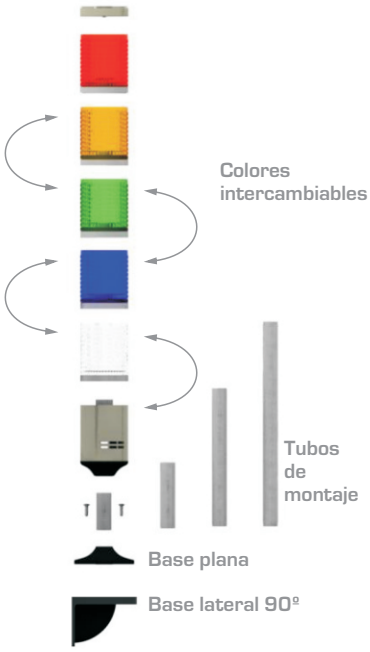

• CONEXIONADO

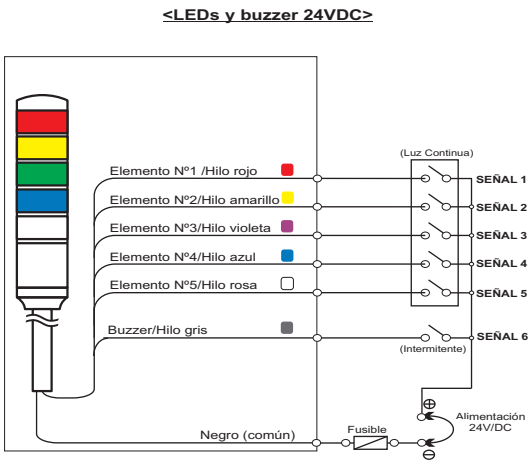

* En caso de torreta de 2 elementos:
elemento Nº1 /Hilo rojo
elemento Nº2 /Hilo violeta

• CÓDIGOS

MEPOL — 1 — 02 — Z — T10 / B02

Nº elementos	
Rojo	1
Rojo / Verde	2
Rojo / Amarillo / Verde	3
Rojo / Amarillo / Verde / Azul	4
Rojo / Amarillo / Verde / Azul / Traslúcido	5
Tensión LED	
24 VAC/DC	02
Señal acústica	
Buzzer intermitente 24VDC (BU0701)	Z
Tubos de montaje	
Longitud 40 mm (MET1814L40)	T10
Longitud 77 mm (MET1814L77)	T11
Longitud 160 mm (MET1814L160)	T12
Longitud 240 mm (MET1814L240)	T13
Longitud Especial (opcional)	TE****mm
Tipo de base y soporte	
Base Plana (MEB7018)	B02
Soporte Lateral 90º (MEMAPDS30C)	S90C

Notas: * Otras tensiones, configuraciones y opciones; consultar.
** LEDs fácilmente reemplazables (Ver Código recambios)
*** LENTES intercambiables (Ver Códigos recambios)
**** La selección de Soporte Lateral 90º "S90C" va conjuntamente con la base plana "B02".

• RECAMBIOS

Lente	
Rojo	(MELT56RPO)
Amarillo	(MELT56APO)
Verde	(MELT56VPO)
Azul	(MELT56BPO)
Translúcido	(MELT56CPO)
LED	
LED para MEPOL 24V	(LE30B24)

• ACCESORIOS

· Tubos de montaje

Ref. T10 T11 T12 T13

· Base plana

Ref. B02

· Soporte lateral 90º

Ref. S90C

· Dimensiones

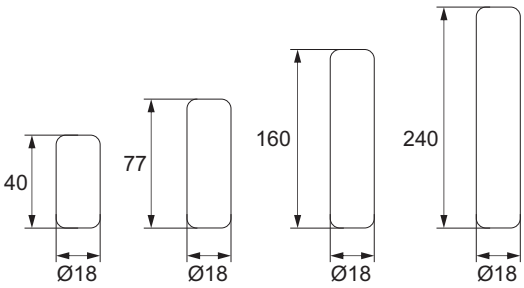

· Dimensiones

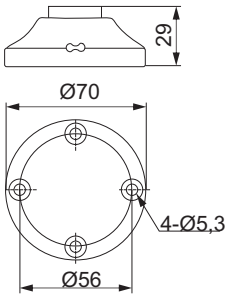

· Dimensiones

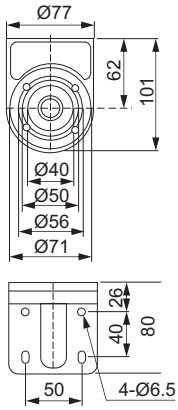

Distribuidor:

SISTEMATISMOS®

SISTEMATISMOS, S.L.
Calle Monte Auseva, 14 Entresuelo
33012 Oviedo
Tno.: 98 529 6329 Fax.: 98 528 2154
www.sistematismos.com
sistematismos@sistematismos.com

SISTEMATISMOS SL se esfuerza constantemente para mejorar sus productos por lo que la información de este catálogo puede estar sujeta a cambios sin previo aviso.